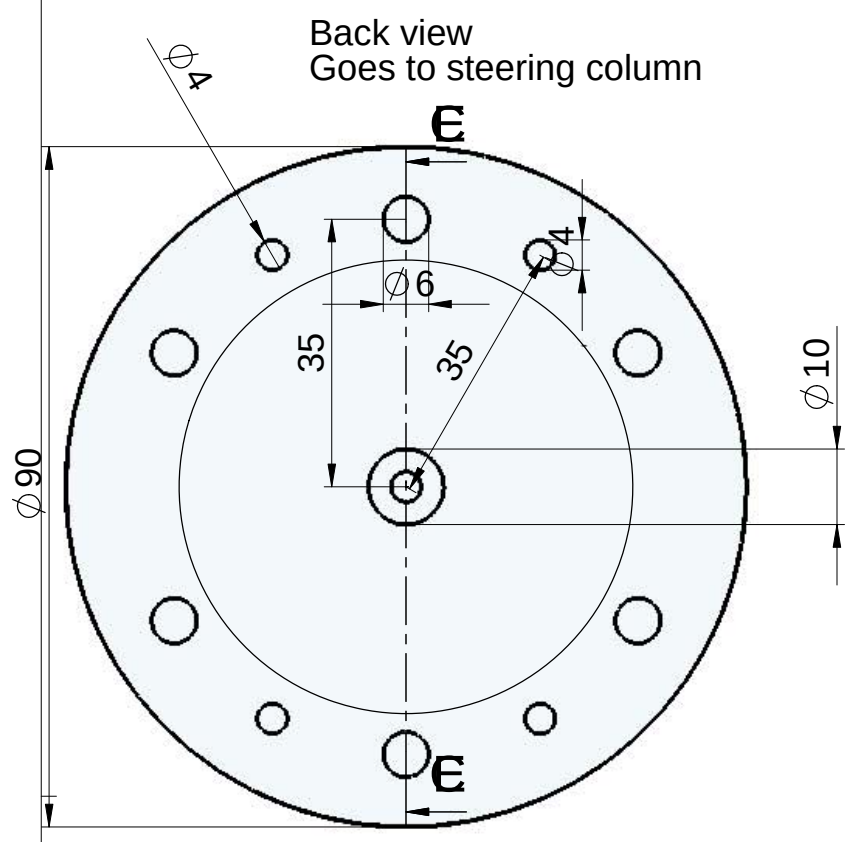

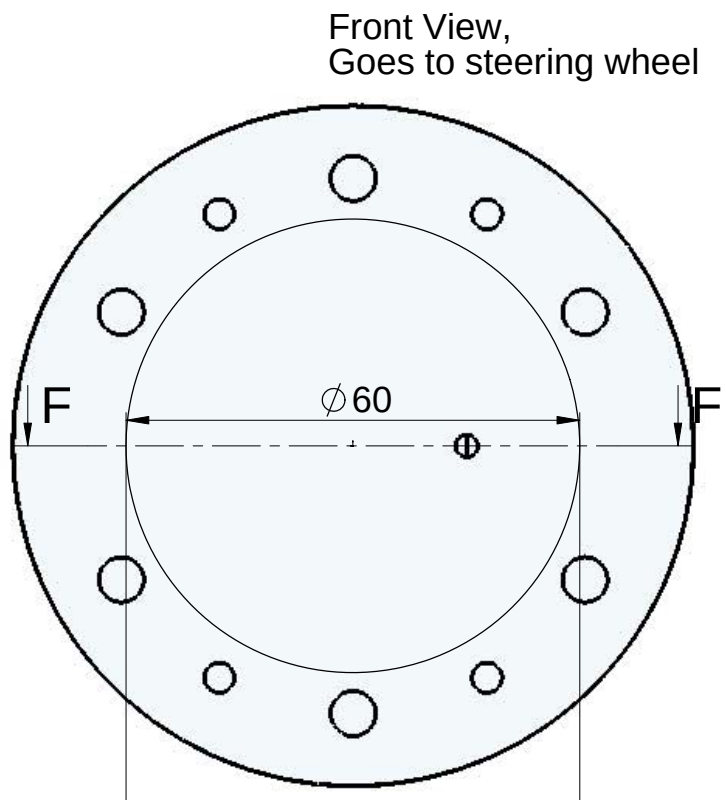

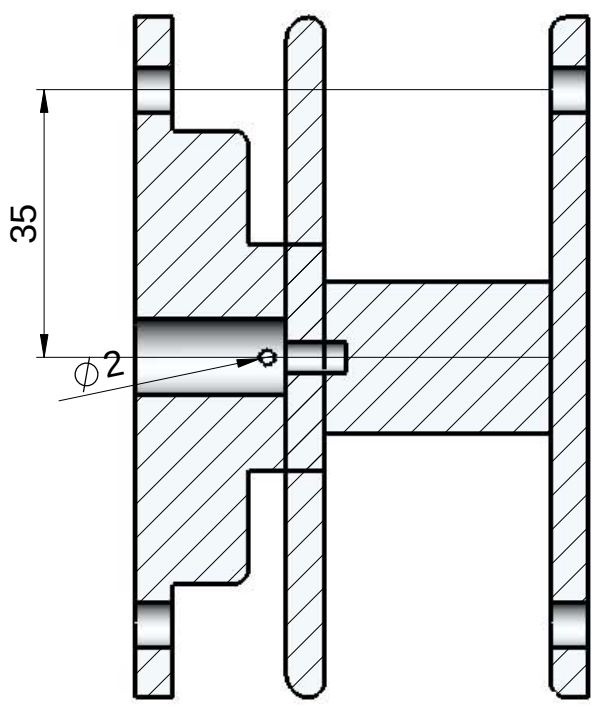

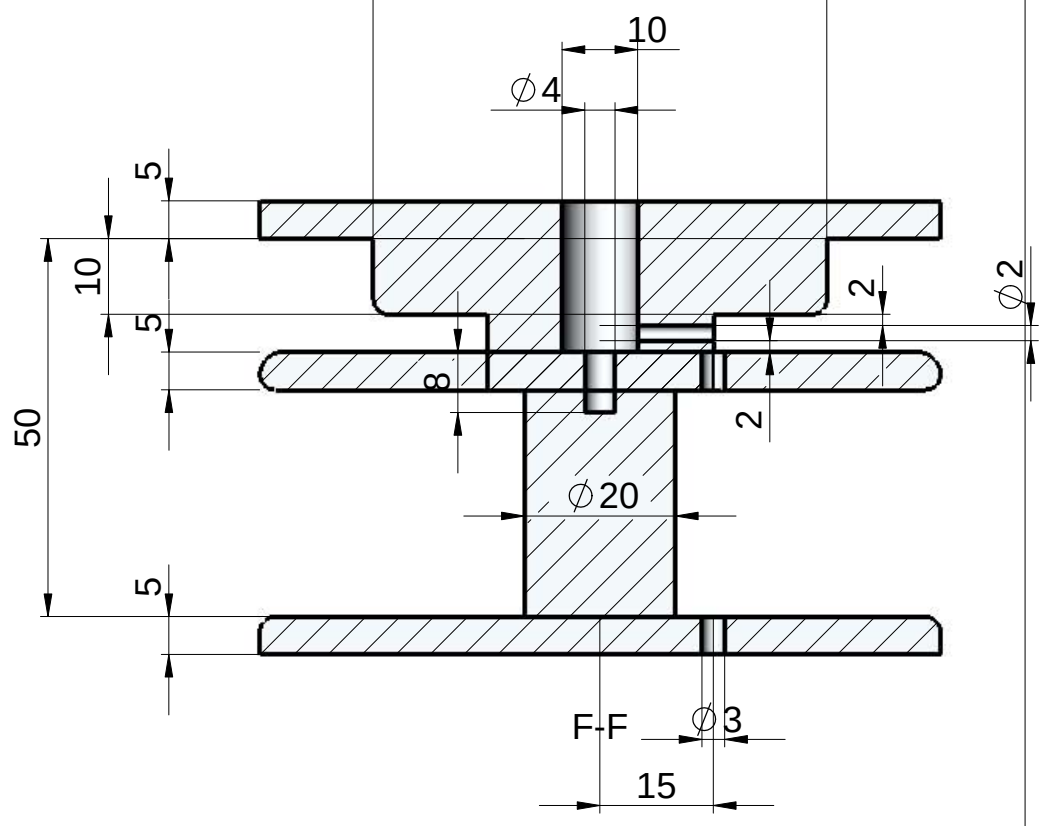

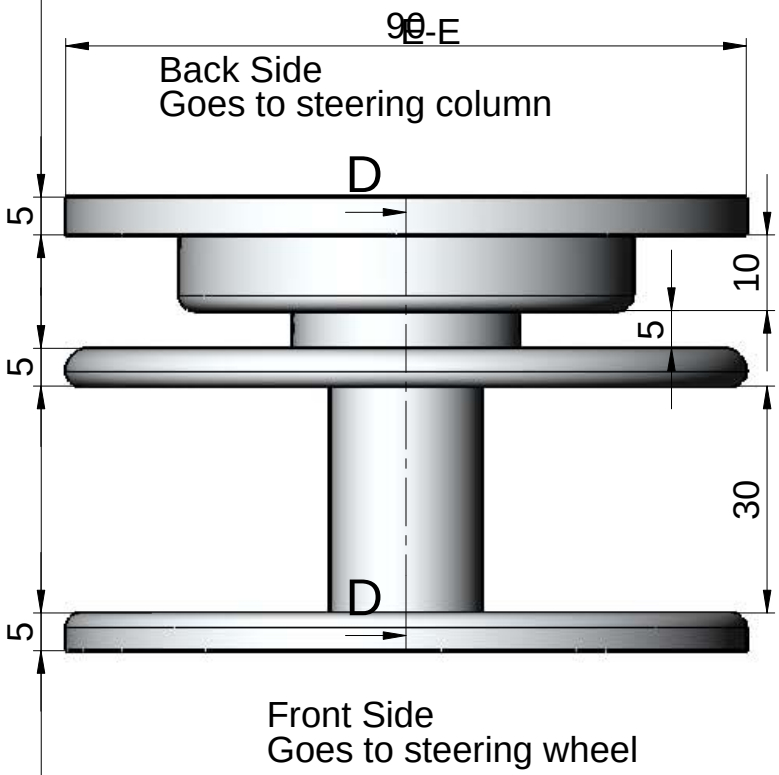

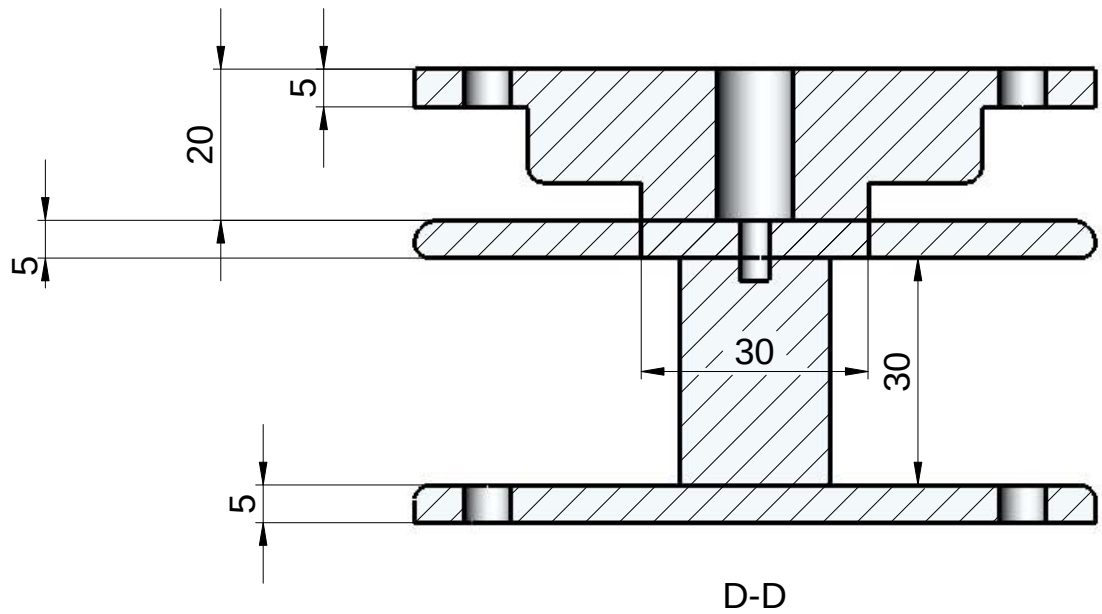

schaal 1:1		datum	opmerkingen <<opmerking>>
maateenheid <<maateenheid>>		<<datum>>	
getekend <<naam>>			
groep <<groep>>			
benaming <<benaming>>			
TU Delft Industrial Design Engineering		formaat A3	tekeningnummer <<tekeningnr>>